Bildungsgang zum Zerspanungs- und Feinwerkmechaniker

Lernfeld 3: Herstellen von einfachen Baugruppen

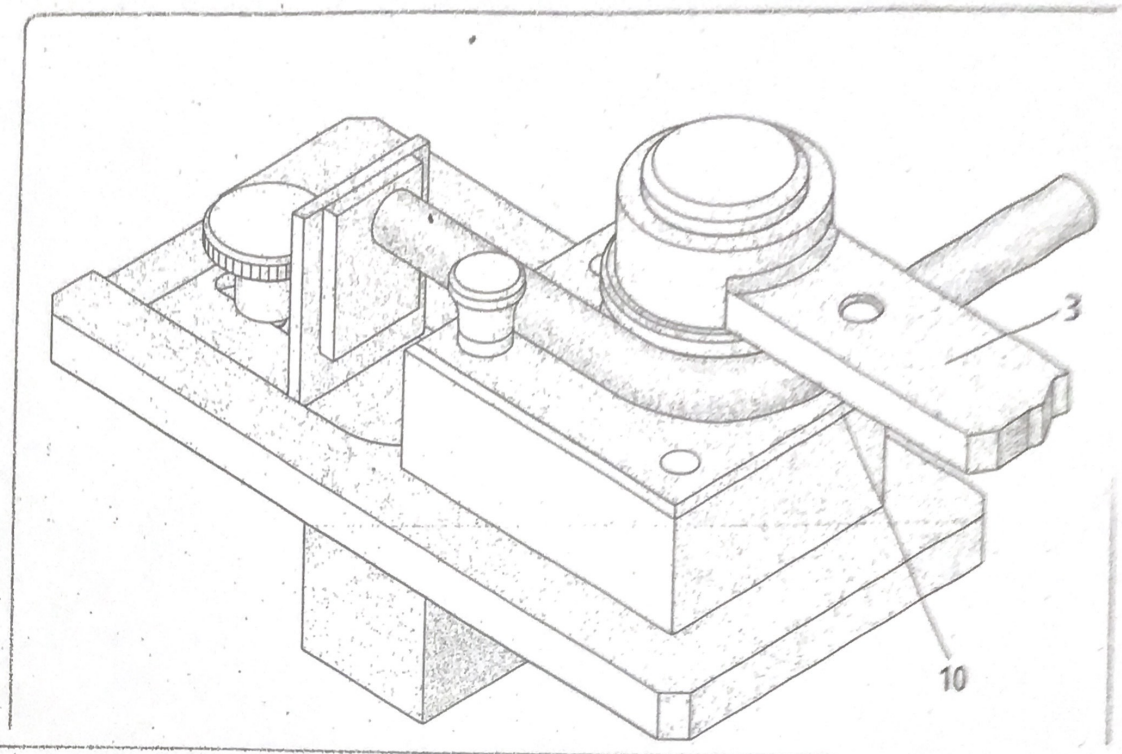


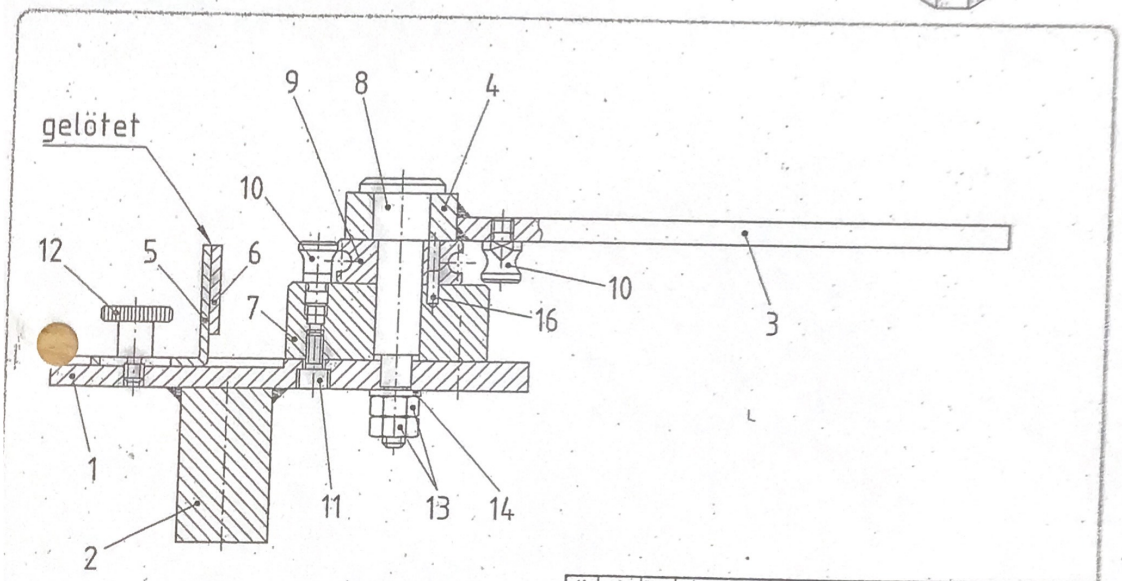


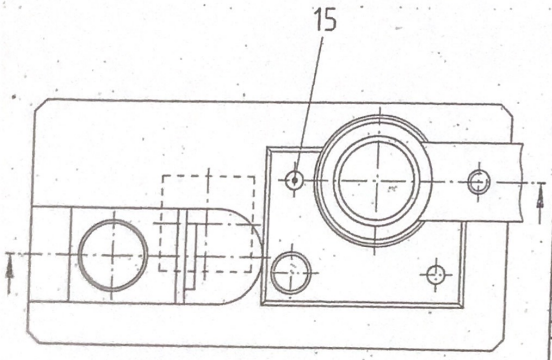


| Pos. | Menge | Einh. | Benennung | Sachnummer/Norm-Kurzbezeichn. | Werkstoff |
|---|---|---|---|---|---|
| 16 | 1 | Stck. | Kerbstift | ISO 8741 - 4 x 12 | St |
| 15 | 2 | Stck. | Zylinderstift | ISO 2338 - A - 6 x 32 | St |
| 14 | 1 | Stck. | Scheibe | DIN 125 - A8.4 - 140 HV | |
| 13 | 2 | Stck. | Sechskantmutter | ISO 4032 - M8 | 8 |
| 12 | 1 | Stck. | Rändelschraube | DIN 464 - M6 x 12 | St |
| 11 | 2 | Stck. | Zylinderschraube | DIN 912 - M6 x 12 | 8.8 |
| 10 | 2 | Stck. | Gewindebolzen | Rund DIN 668 - 14 x 22 | 9S 20C |
| 9 | 1 | Stck. | Biegerolle | Rund DIN 668 - 45 x 15 | 9S 20C |
| 8 | 1 | Stck. | Bolzen | Rund DIN 668 - 30 x 100 | 9S 20C |
| 7 | 1 | Stck. | Aufnahme | Flach DIN 174 - 50 x 25 x 70 | S 235 JR G1 |
| 6 | 1 | Stck. | Anschlagplatte | Rechteck DIN 1759 - 20 x 3 x 30 | CuZn 40 |
| 5 | 1 | Stck. | Winkelanschlag | BL EN 10131 - 3 x 31 x 85 | Fe P03 A |
| 4 | 1 | Stck. | Buchse | Rund DIN 1013 - 40 x 15 | S 235 JR G1 |
| 3 | 1 | Stck. | Hebel | Flach DIN 174 - 25 x 8 x 202 | S 235 JR G1 C |
| 2 | 1 | Stck. | Spannklatz | Vierkant DIN 178 - 32 x 50 | S 235 JR G1 C |
| 1 | 1 | Stck. | Grundplatte | Flach DIN 174 - 80 x 10 x 165 | S 235 JR G1 C |
| 1 | 2 | 3 | 4 | 5 | 6 |

Schutzvermerk nach DIN 34 beachten

DIN ISO 1302 | ISO 2768-m | Maßstab

Datum | Name

Bearb.
Gepr.
Norm

Benennung: Biegevorrichtung

westermann

0002/89

Blatt